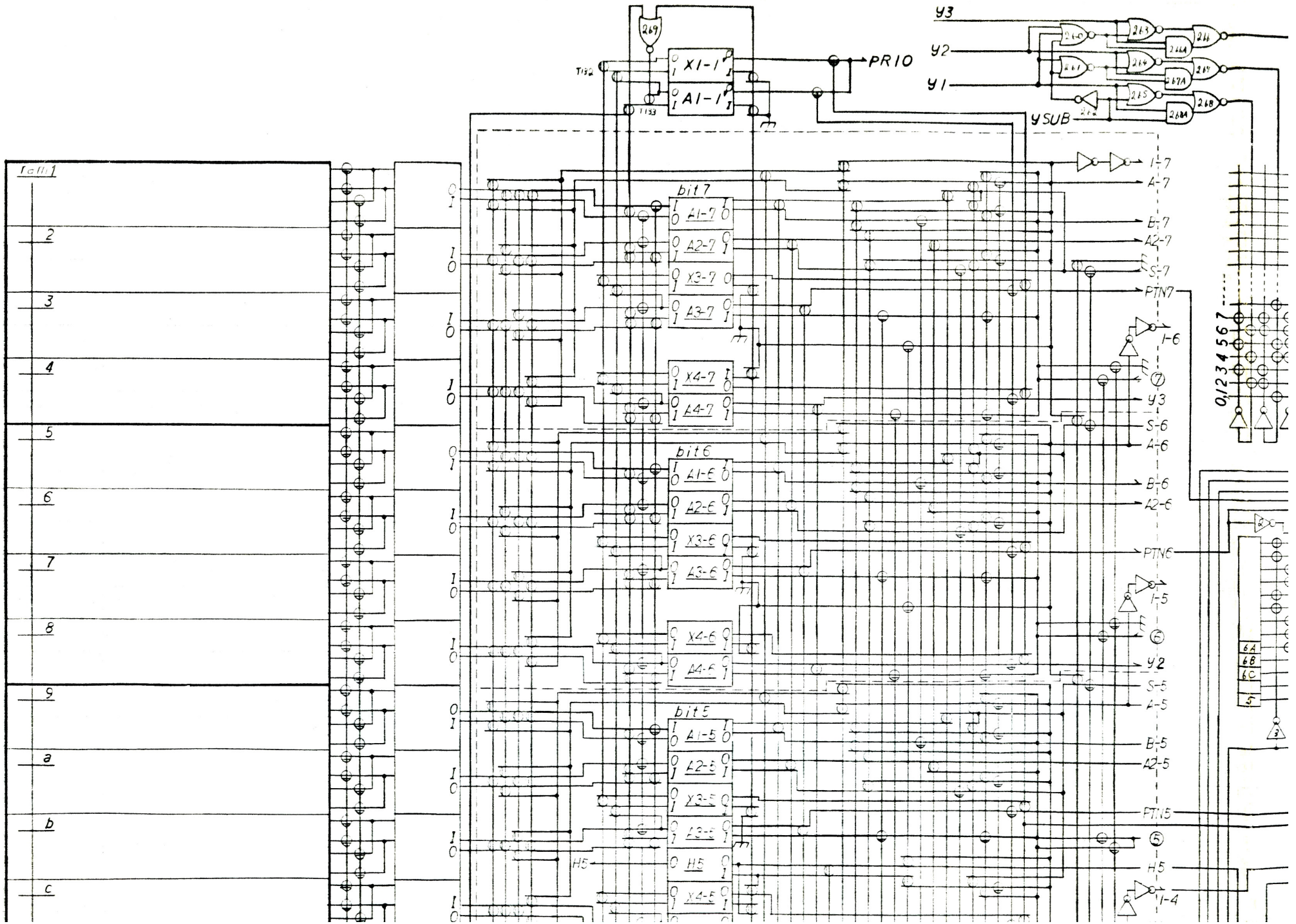

Y3
Y2
Y1
YSUB
PR10
X1-1
A1-1
bit7
A1-7
A2-7
X3-7
A3-7
X4-7
A4-7
bit6
A1-6
A2-6
X3-6
A3-6
X4-6
A4-6
bit5
A1-5
A2-5
X3-5
A3-5
H5
X4-5
I-7
A-7
B-7
A2-7
S-7
PTN7
I-6
Y3
S-6
A-6
B-6
A2-6
PTN6
I-5
Y2
S-5
A-5
B-5
A2-5
PTN5
H5
I-4
0,1 2 3 4 5 6 7
6A
6B
6C
5

信号付基準
- ゲートは 数字
- アンゲートは Tを 頭に
- FFは Fを 頭に
- マクロは 1のつと 理解しやすいように 表示
- 特に 意味をもつゲートには アルファベット6文字以内で 表示。

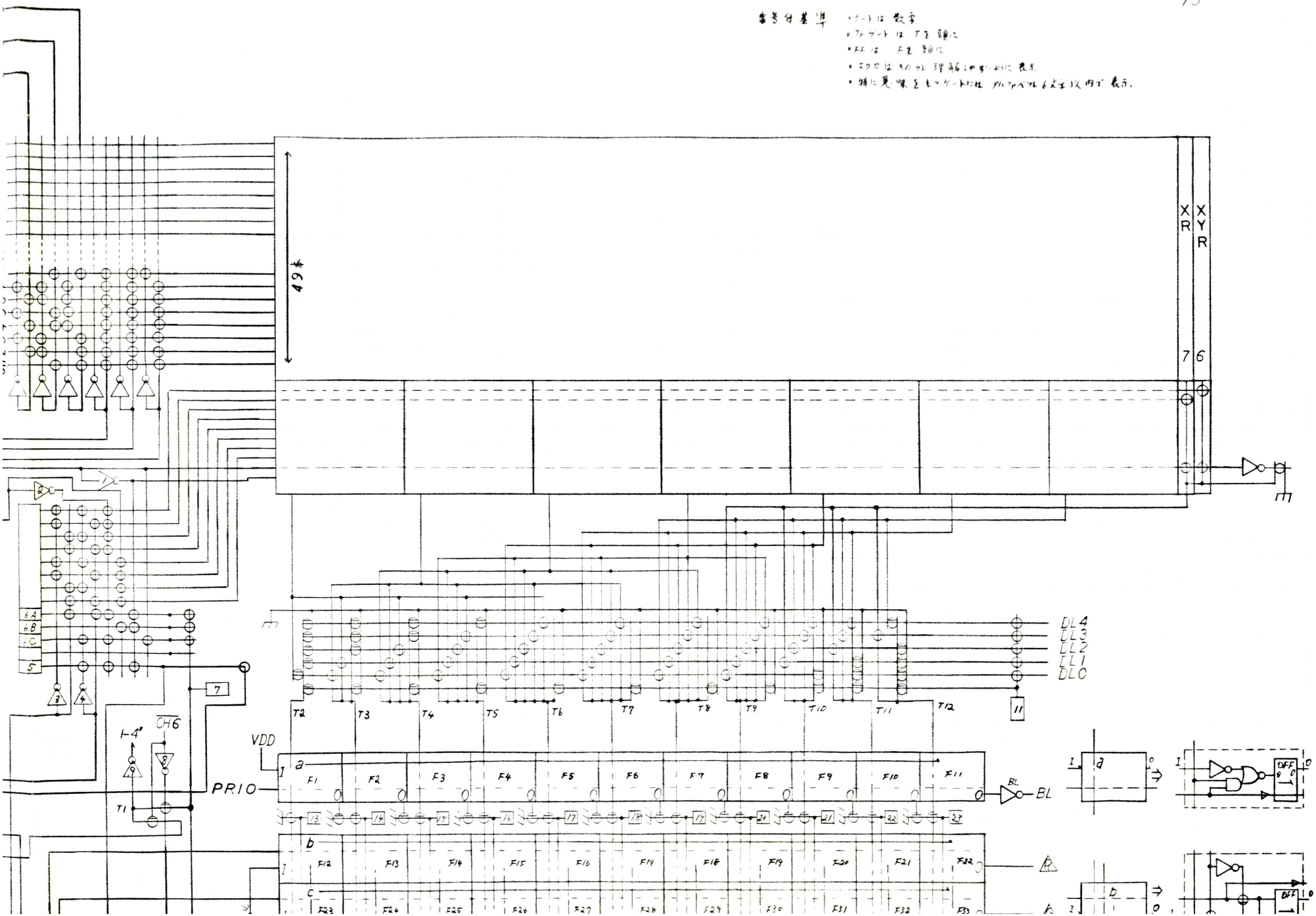

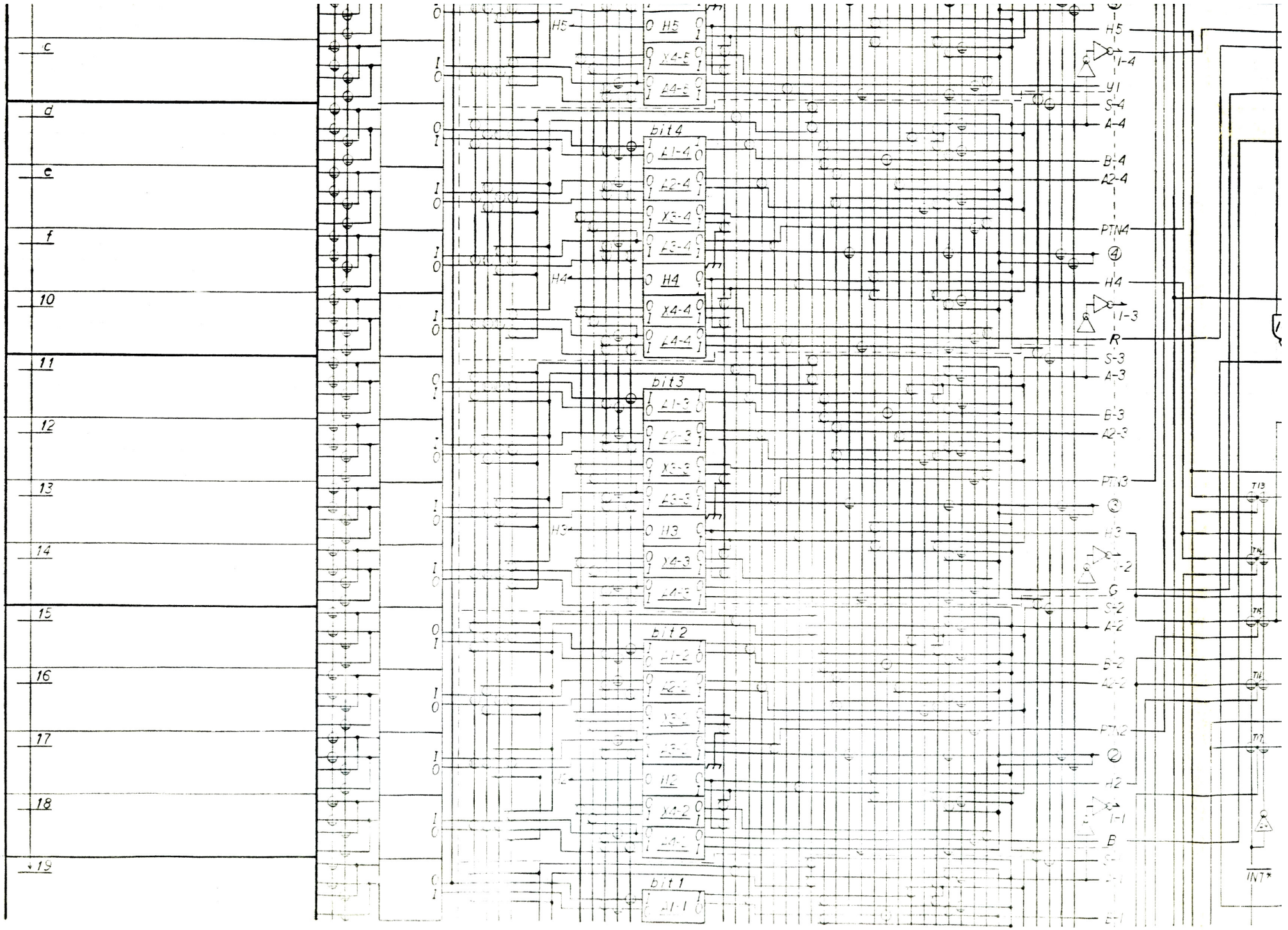
c
d
e
f
10
11
12
13
14
15
16
17
18
19
H5
X4-5
A4-5
bit4
A1-4
A2-4
X3-4
A3-4
H4
X4-4
A4-4
bit3
A1-3
A2-3
X3-3
A3-3
H3
X4-3
A4-3
bit2
A1-2
A2-2
X3-2
A3-2
H2
X4-2
A4-2
bit1
A1-1
I-4
Y1
S-4
A-4
B-4
A2-4
PTN4
H4
I-3
R
S-3
A-3
B-3
A2-3
PTN3
H3
I-2
G
S-2
A-2
B-2
A2-2
PTN2
H2
I-1
B
INT*

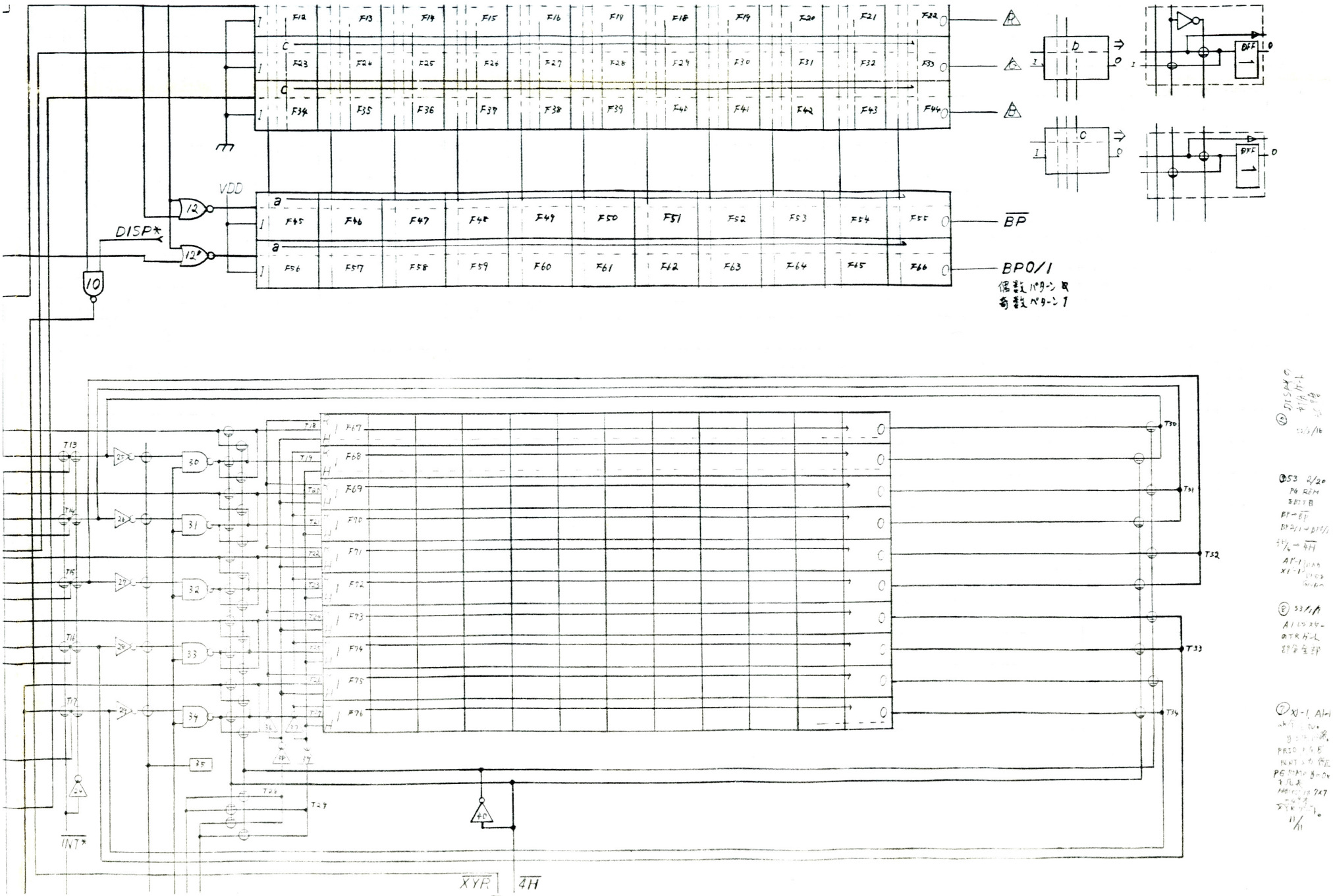
VDD
DISP*
INT*
BP
BP0/1
偶数パターン 0
奇数パターン 1
DFF
XYR
4H

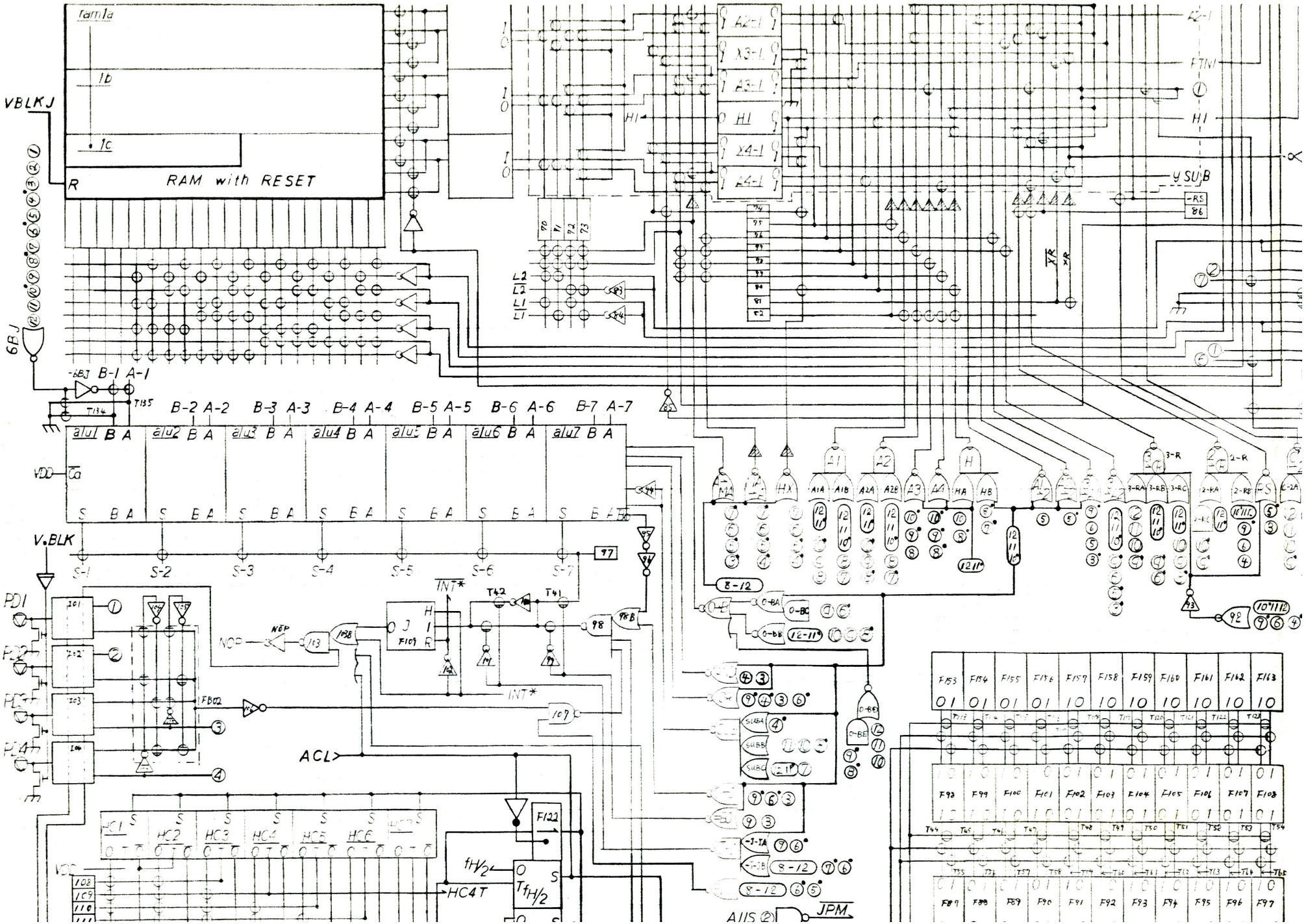

ram1a
1b
1c
RAM with RESET
R
VBLKJ
6BJ
-6BJ
B-1 A-1
T135
T134
B-2 A-2 B-3 A-3 B-4 A-4 B-5 A-5 B-6 A-6 B-7 A-7
alu1 B A
alu2 B A
alu3 B A
alu4 B A
alu5 B A
alu6 B A
alu7 B A
VDD
Ca
S B A
V.BLK
S-1 S-2 S-3 S-4 S-5 S-6 S-7
97
PD1
PD2
PD3
PD4
I01
I02
I03
I04
NOP
103
103B
INT*
F109
T42
T41
98
98B
FB02
107
ACL
HC1 HC2 HC3 HC4 HC5 HC6
F122
fH/2
HC4T
108
109
110
111
A2-1
X3-1
A3-1
H1
X4-1
A4-1
FTN1
y SUB
-RS
86
L2
L1
XR
A1A A1B A2A A2B A3 A4 HA HB
3-RA 3-RB 3-RC
2-RA 2-RB
8-12
12-11
O-BA
O-BC
O-BB
O-BE
SUBA
SUBB
SUBC
-J-TA
-J-JB
A/IS
JPM
F153 F154 F155 F156 F157 F158 F159 F160 F161 F162 F163
F98 F99 F100 F101 F102 F103 F104 F105 F106 F107 F108
F87 F88 F89 F90 F91 F92 F93 F94 F95 F96 F97

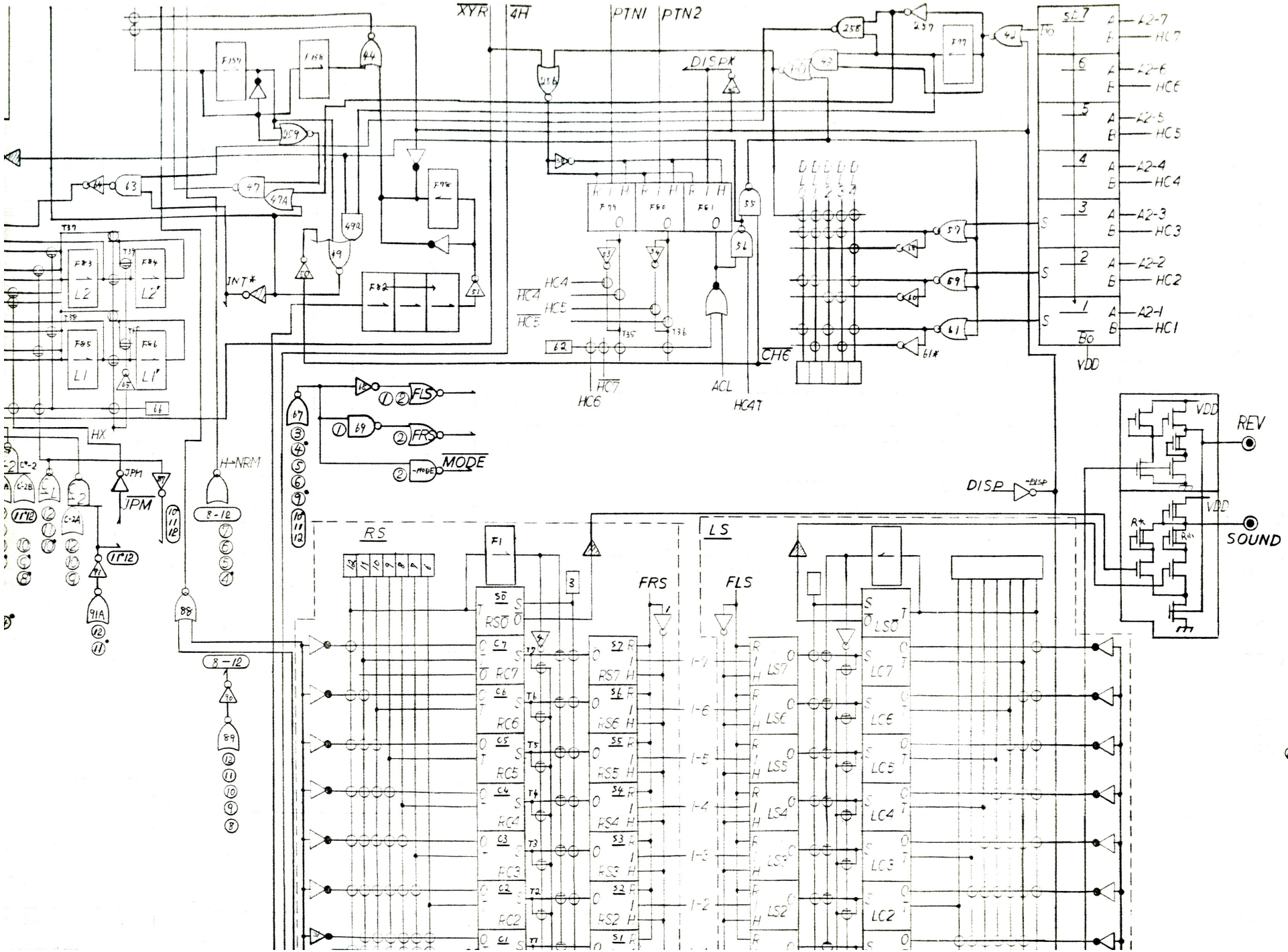
XYR
4H
PTN1
PTN2
DISPX
INT*
HX
JPM
H-NRM
8-12
FLS
FRS
MODE
HC4
HC5
HC6
HC7
ACL
HC4T
CHE
DISP
VDD
REV
SOUND
RS
LS
A2-7
A2-6
A2-5
A2-4
A2-3
A2-2
A2-1

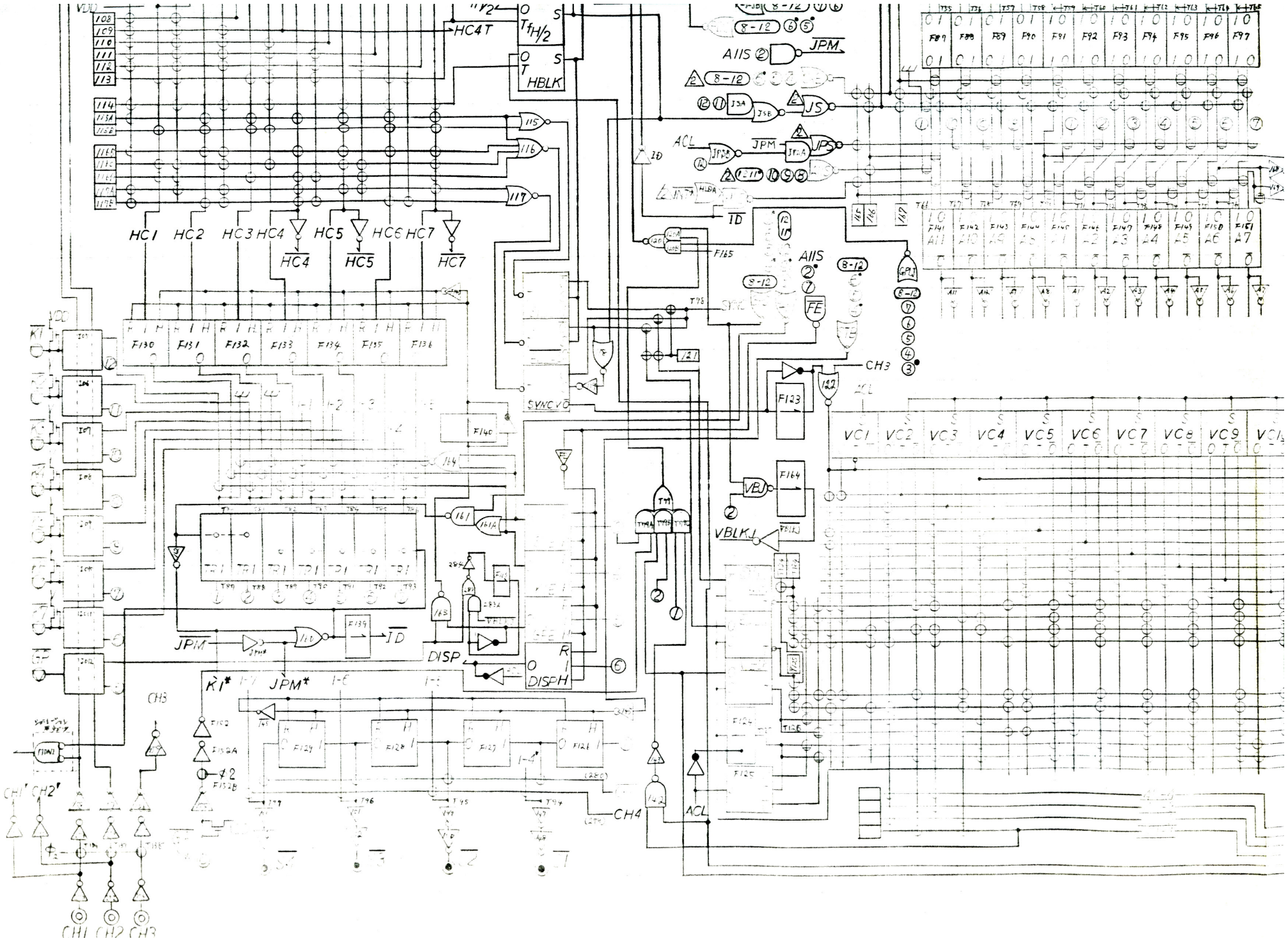

VDD
HC4T
HBLK
HC1
HC2
HC3
HC4
HC5
HC6
HC7
F130
F131
F132
F133
F134
F135
F136
F140
F139
F123
F164
F165
F124
F125
F126
F127
F128
F129
F132A
F132B
SVNC
DISP
DISPH
JPM
JPM*
K1*
ACL
ID
A11S
JS
JPS
FE
CH3
CH4
VBJ
VBLKJ
VC1
VC2
VC3
VC4
VC5
VC6
VC7
VC8
VC9
CH1'
CH2'
CH1
CH2
CH3

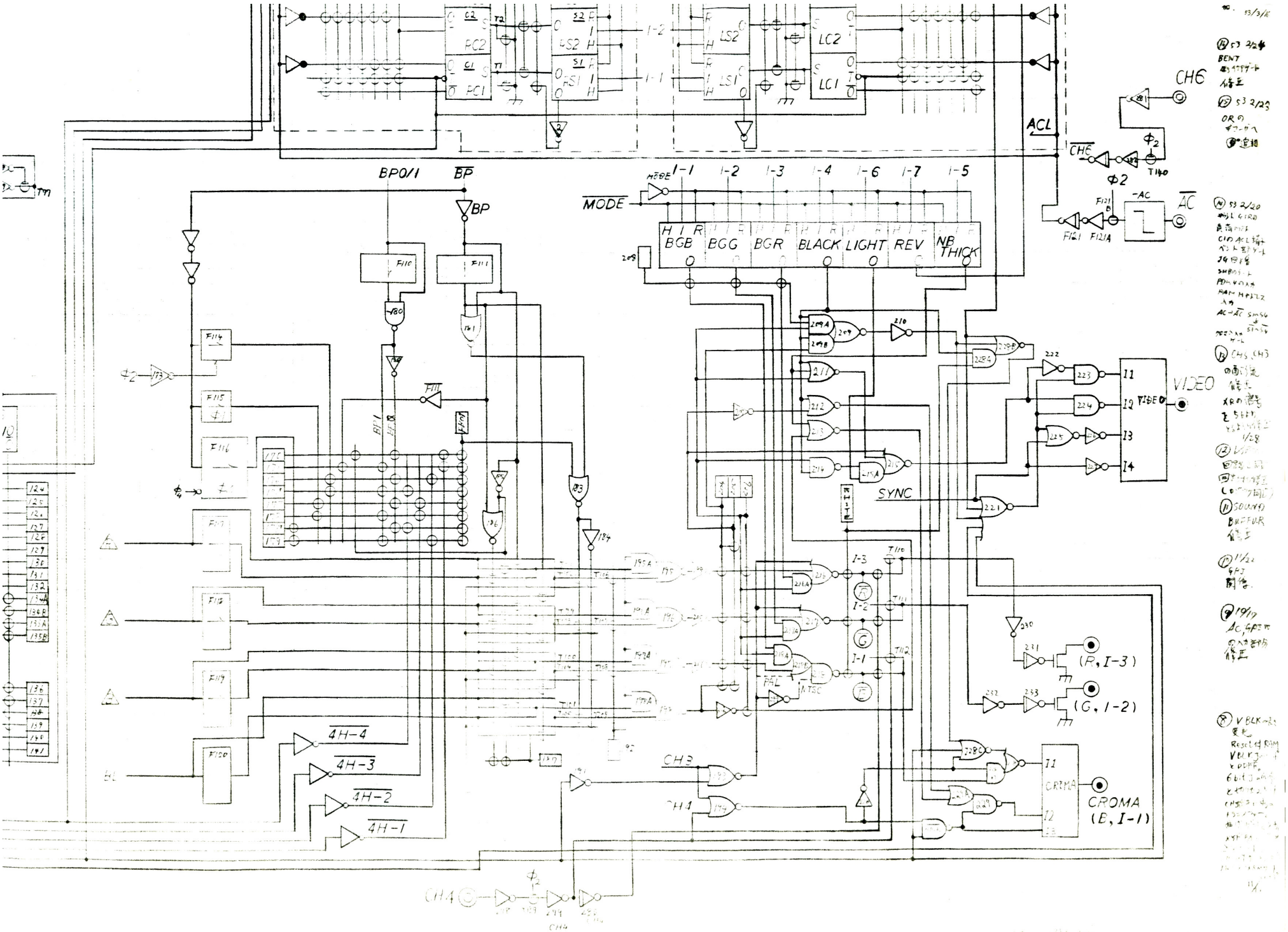

RC2
RC1
RS2
RS1
LS2
LS1
LC2
LC1
ACL
CH6
$\overline{CH6}$
Φ_2
T140
$\overline{AC}$
-AC
F121
F121A
BP0/1
$\overline{BP}$
BP
MODE
1-1
1-2
1-3
1-4
1-6
1-7
1-5
BGB
BGG
BGR
BLACK
LIGHT
REV
NB THICK
F110
F111
F114
F115
F116
F117
F118
F119
F120
SYNC
VIDEO
I1
I2
I3
I4
(R, I-3)
(G, I-2)
CROMA
(B, I-1)
CRIMA
CH3
CH4
$\overline{4H-4}$
$\overline{4H-3}$
$\overline{4H-2}$
$\overline{4H-1}$

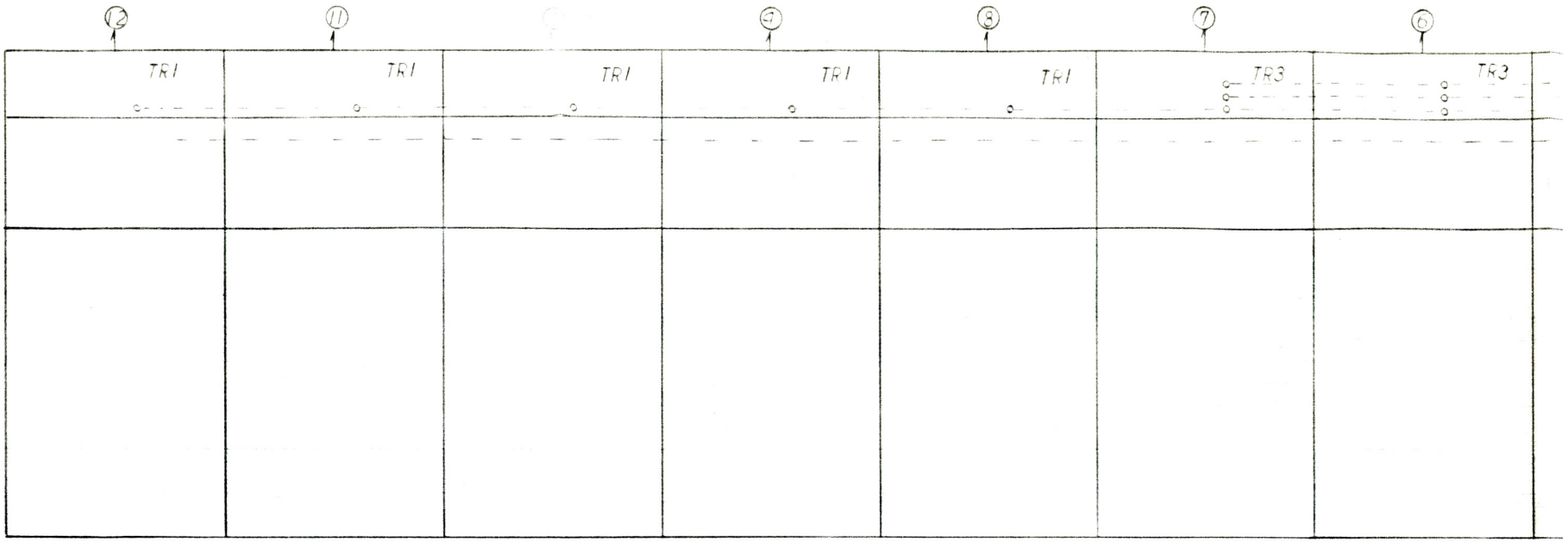

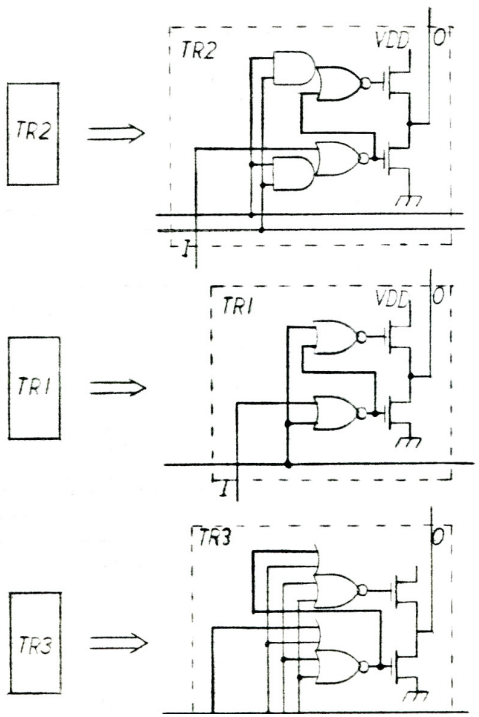

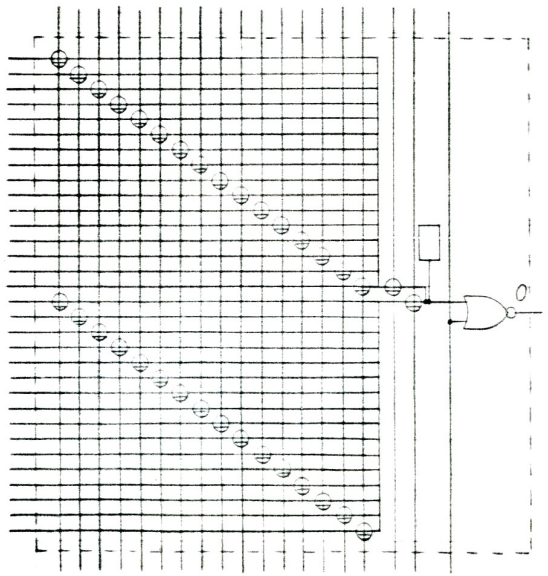

OUTPUT BUFFER

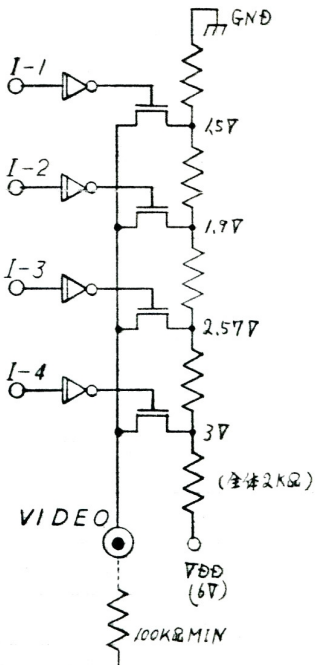

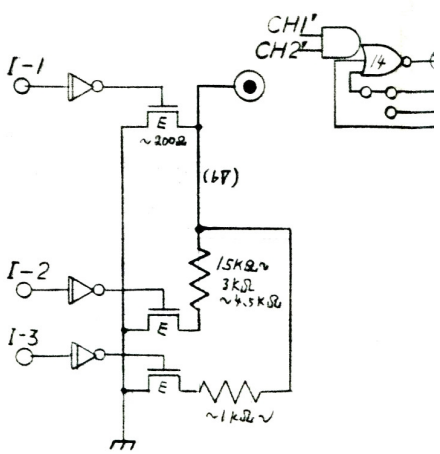

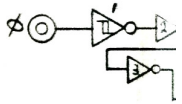

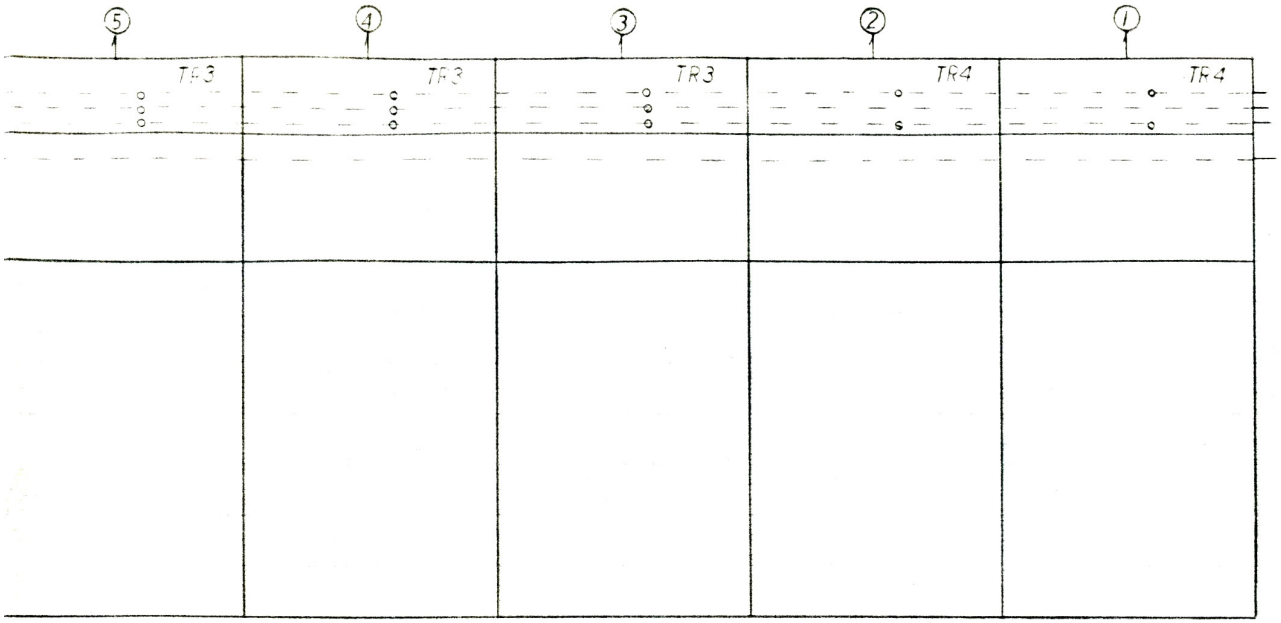
5
4
3
2
1
TR3
TR3
TR3
TR4
TR4
KI*
CHI
NOP
JPN*

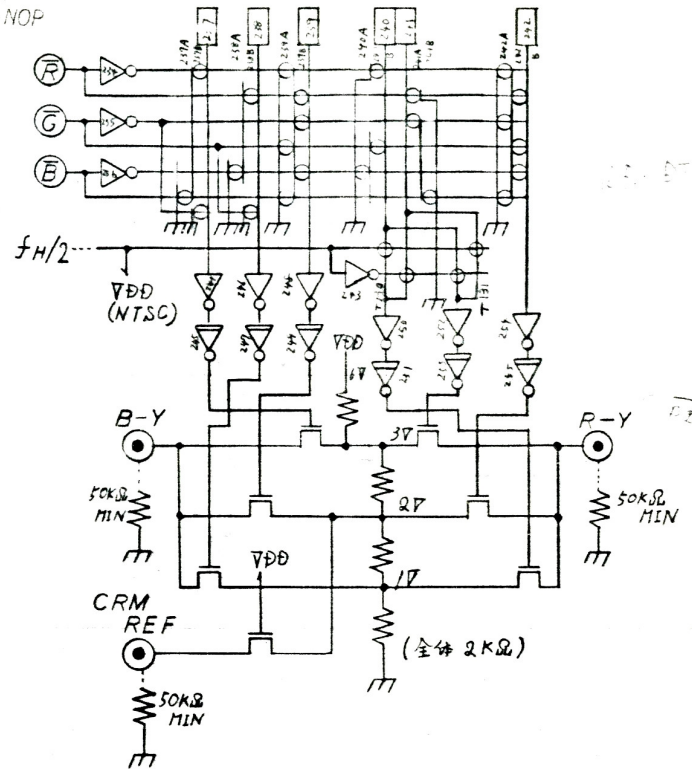
R
G
B
fH/2
VDD (NTSC)
VDD
B-Y
R-Y
50KΩ MIN
50KΩ MIN
3V
2V
1V
VDD
CRM REF
50KΩ MIN
(全体 2KΩ)

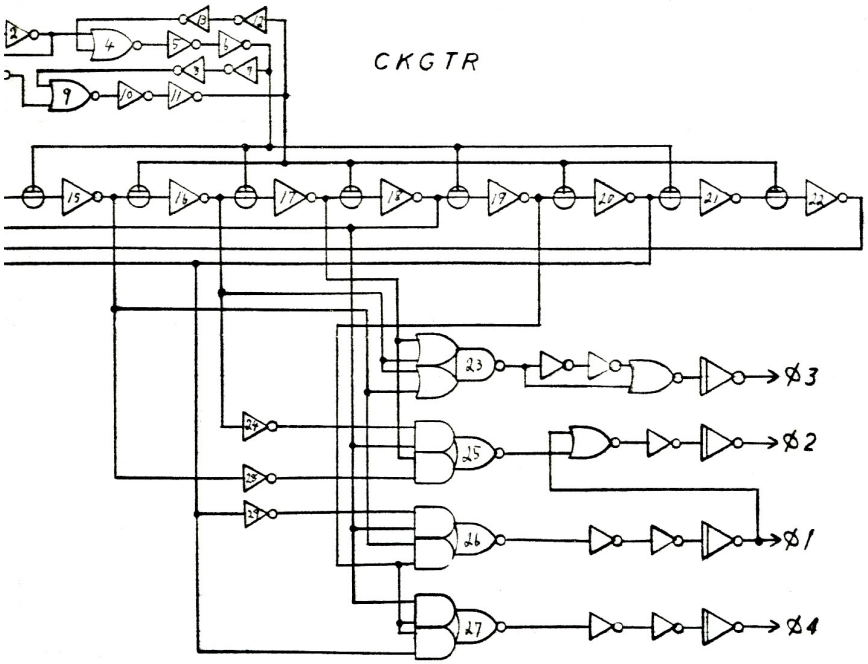
CKGTR
φ3
φ2
φ1
φ4

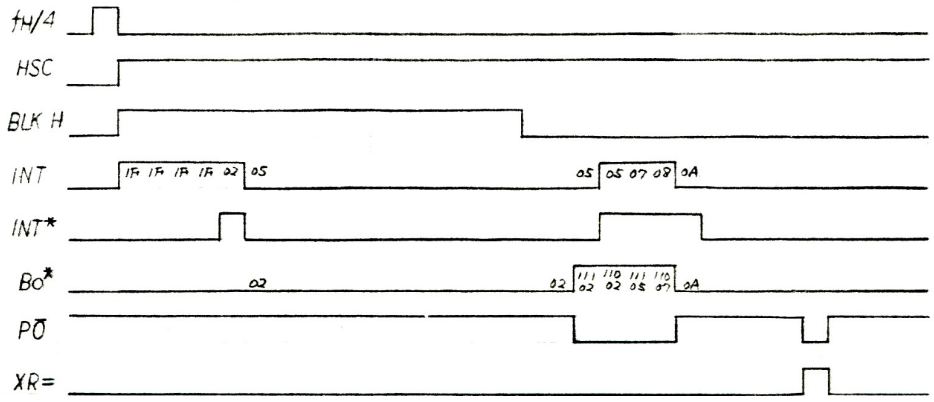
fH/4
HSC
BLK H
INT
INT*
Bo*
PO
XR=

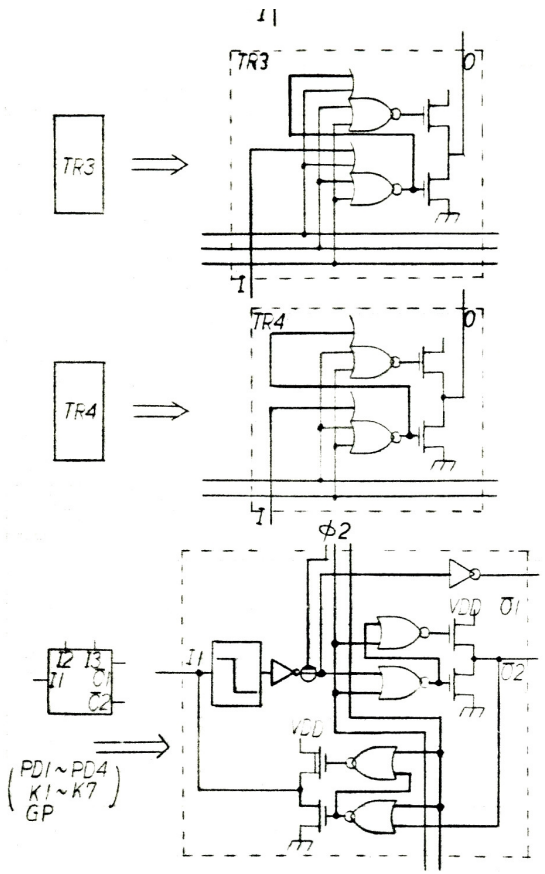
TR3
TR4
φ2
VDD
O1
O2
I1
I2
I3
O1
O2
PD1~PD4
K1~K7
GP

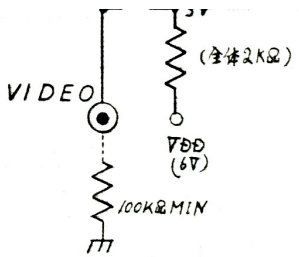
VIDEO
(全体2KΩ)
VDD
(6V)
100KΩ MIN

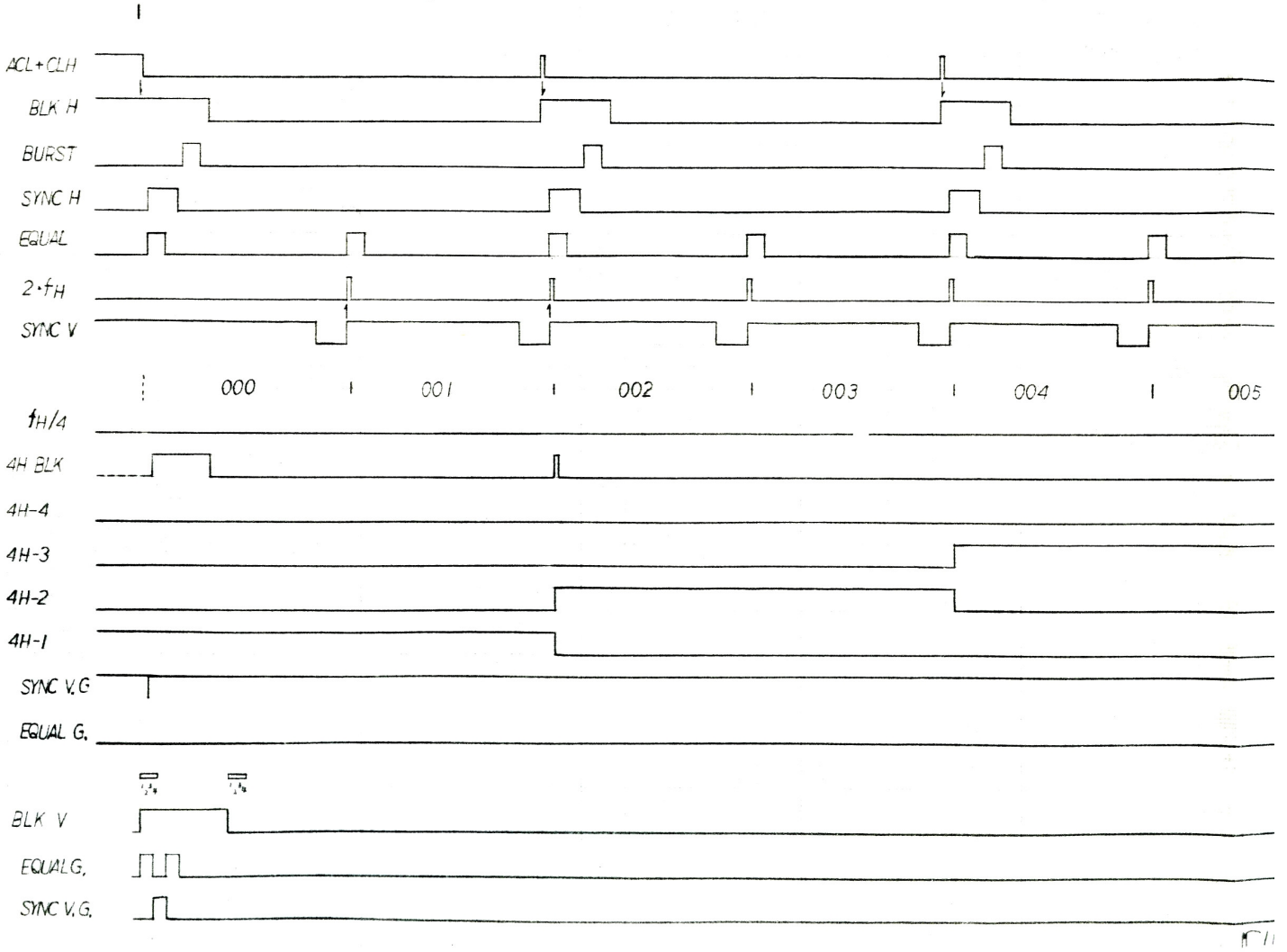
ACL+CLH
BLK H
BURST
SYNC H
EQUAL
2·fH
SYNC V
000
001
002
003
004
005
fH/4
4H BLK
4H-4
4H-3
4H-2
4H-1
SYNC V.G
EQUAL G.
BLK V
EQUAL G.
SYNC V.G.

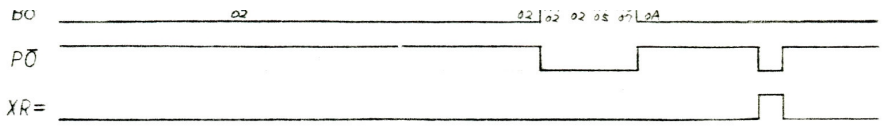

品名			
図番			
設計方式	NCH Si. E/D (N-F)		
作成年月日	S. 52. 7.		
作成者			
承認	査閲	チェック	作成
			川口

改訂

1	K1	Φ	42
2	K2	VDD	41
3	K3	NC	40
4	K4	NC	39
5	K5	NC	38
6	K6	PD1	37
7	NC	PD2	36
8	NC	PD3	35
9	NC	PD4	34
10	K7	GP	33
11	R-Y	GP&SW	32
12	REF	CH1	31
13	B-Y	CH2	30
14	CROMA	CH3	29
15	VIDEO	CH6	28
16	R(1-3)	CH4	27
17	G(1-2)	S4	26
18	REV	S3	25
19	SOUND	S2	24
20	AC	S1	23
21	GND	NC	22

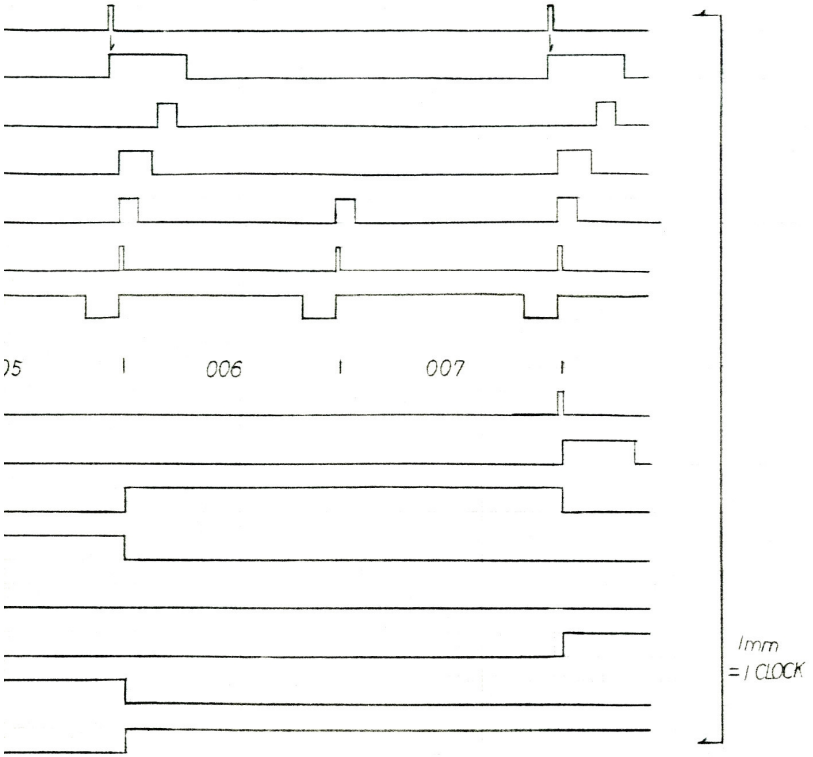

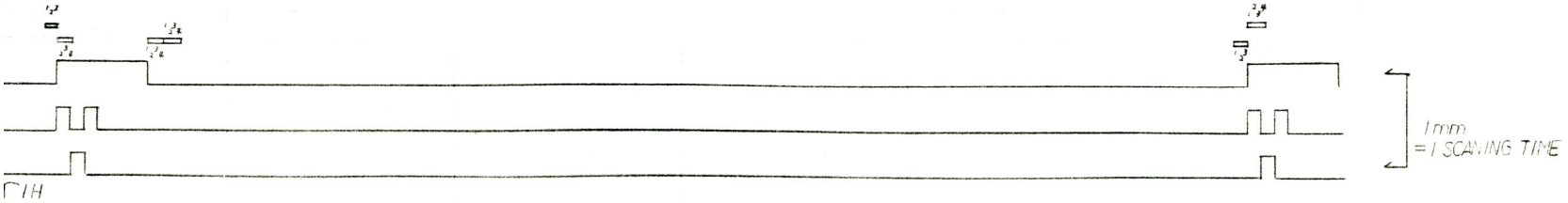

Page layout of μPD777 logic schematics

Page 1	Page 2	Page 5	Page 6	Page 9	Page 10
Page 3	Page 4	Page 7	Page 8	Page 11	Page 12

On PDF Viewer,
(1) Maximize window
(2) View – Page Display – Two Page Scrolling

Mask layout of 777 (Top level) based upon this logic design

Die micrograph of μPD777D (Ceramic DIP) based upon this logic design